ICS 29.020
K 60
备案号：61616-2018

DL

WUHV特高压

WUHV 特高压

5.10 绝缘紧线器

WUHV 特高压

7 安全防护用具

7.1 绝缘手套

7.1.1 外观及尺寸

试验周期：6个月。

外观及尺寸检查：绝缘手套[illegible]

7.1.2 电气试验

[illegible]

WUHV 特高压

WWW.特高压

试验项目：交流耐压试验。

9.7.2.2 要求

交流耐压

附　录　A
（规范性附录）
预防性试验合格标志式样及要求

预防性试验合格标志式样及要求见图 A.1。

注：长度单位为 mm。

图 A.1　预防性试验合格标志式样及要求

附 录 B
（资料性附录）
电气

WUHV特高压

绝缘滑车电气试验布置图见图 B.2。

WUHV 特高压

绝缘平台电气试验布置见图 B.4。

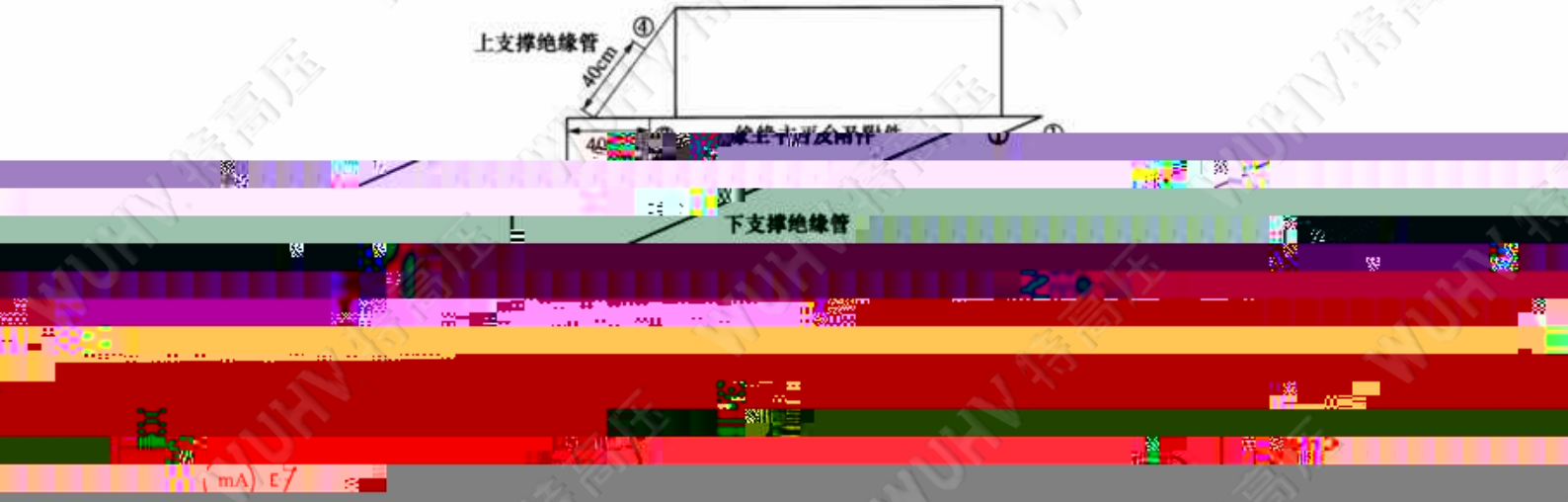

绝缘袖套耐压试验布置（直置水电极方式）见图 B.6。

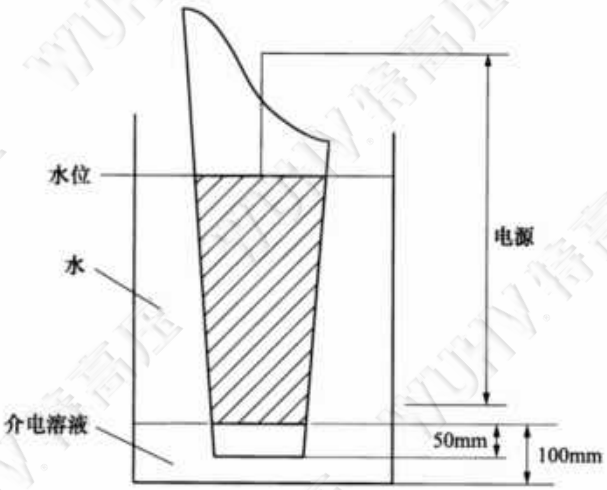

图 B.6　绝缘袖套耐压试验布置（直置水电极方式）

绝缘服内电极布置示意见图 B.7。

图 B.7　绝缘地面击穿试验示意图

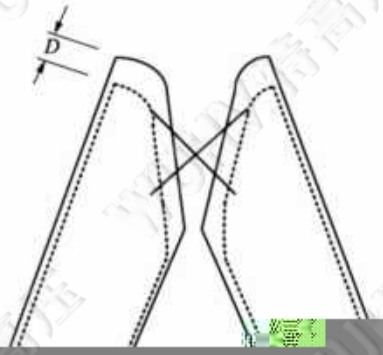
D

绝缘鞋电气试验接线图见图 B.8。

绝缘毯（垫）交流耐压试验接线图见图 B.10。

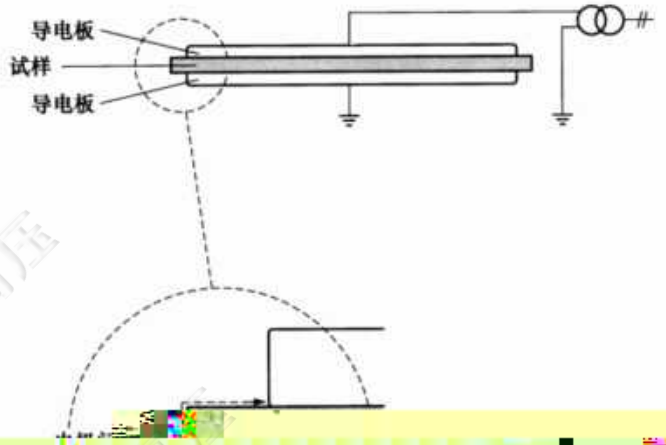

WUHV 特高压

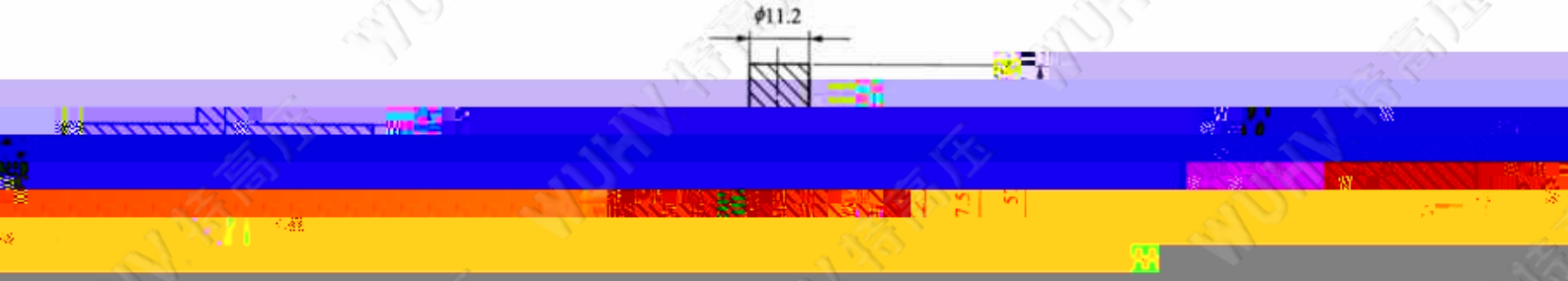
ϕ11.2
7.5
5

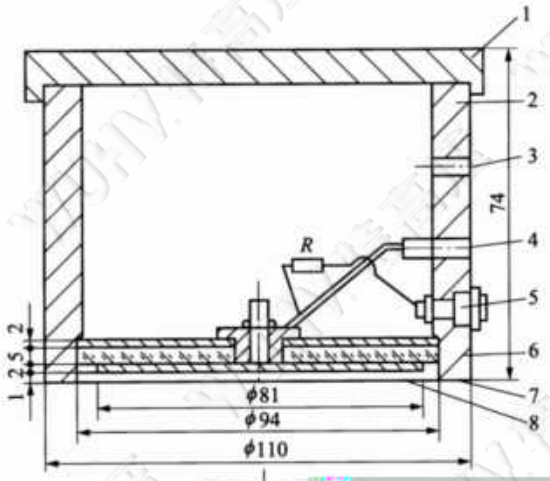
1
2
3
4
5
6
7
8
74
R
2
5
1
ϕ81
ϕ94
ϕ110

WUHV特高压

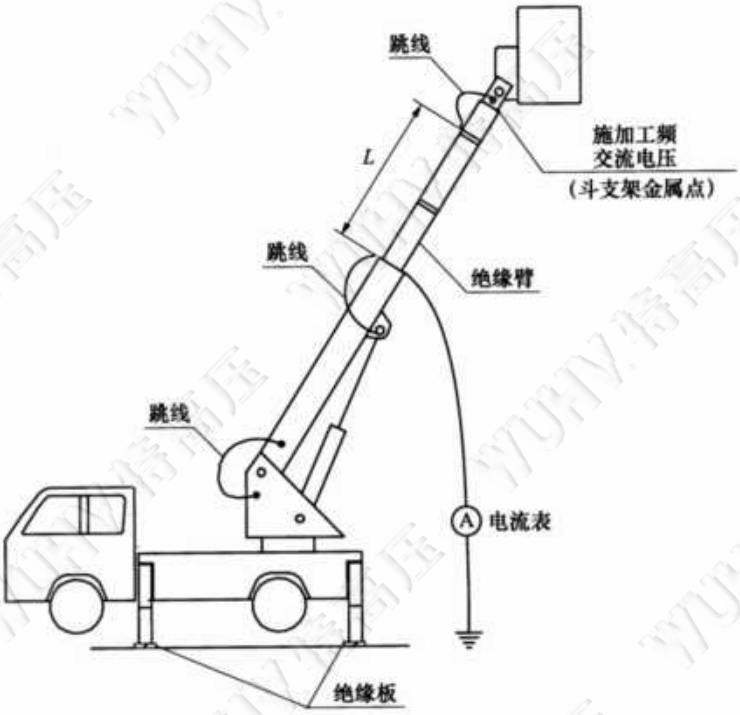

e） 伸缩式斗臂车整车泄漏电流试验

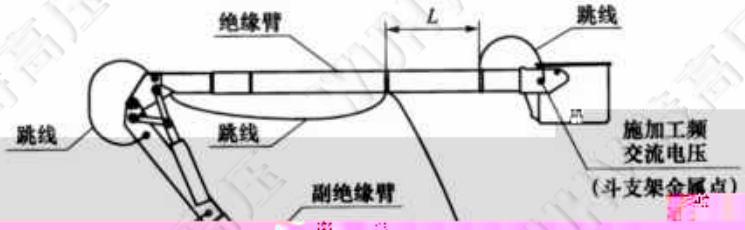

水冲洗工具泄漏电流试验布置见图 B.15。

附 录 C
（资料性附录）
机 械 试 验 方 法

操作杆的弯曲试验布置见图 C.1。

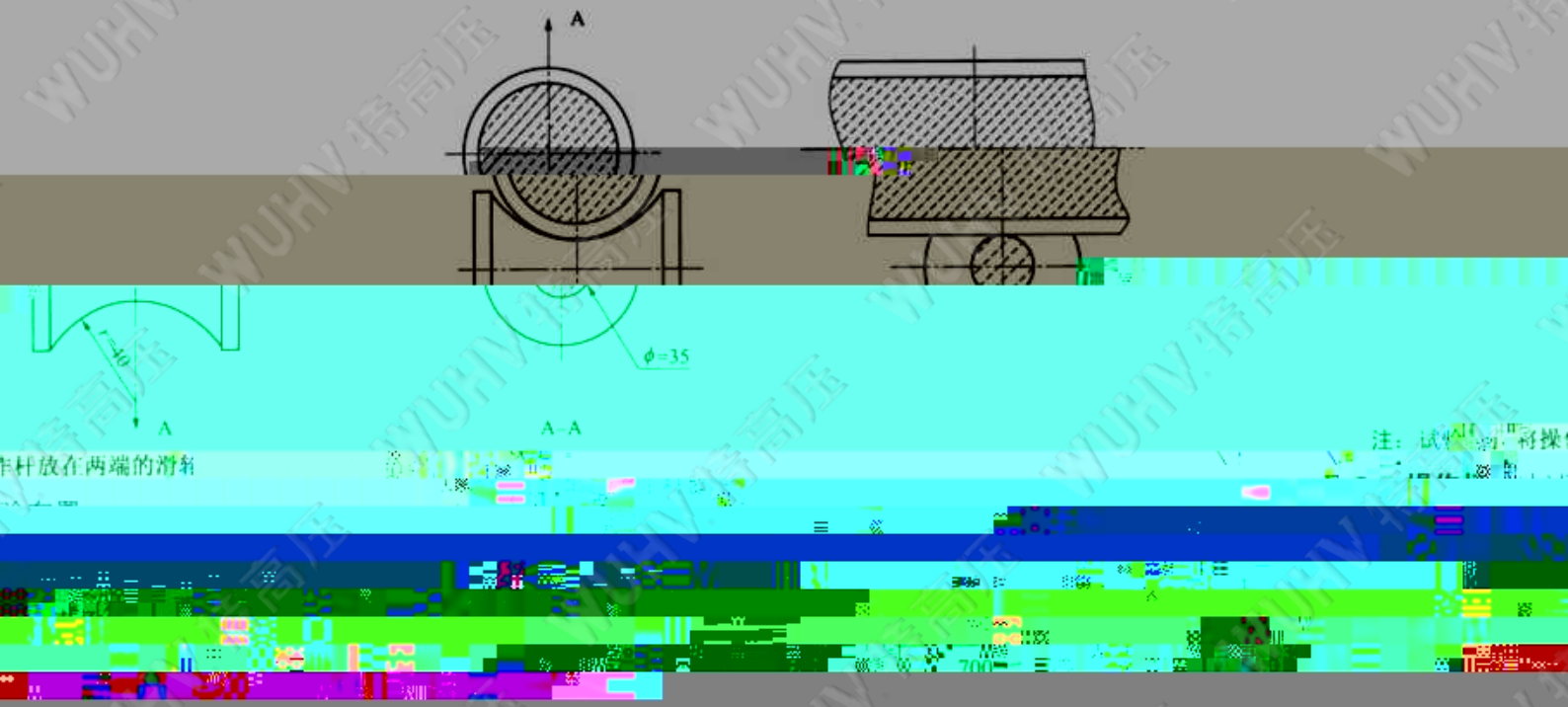

拉（吊）杆的其他[illegible]布置见图 C.3。

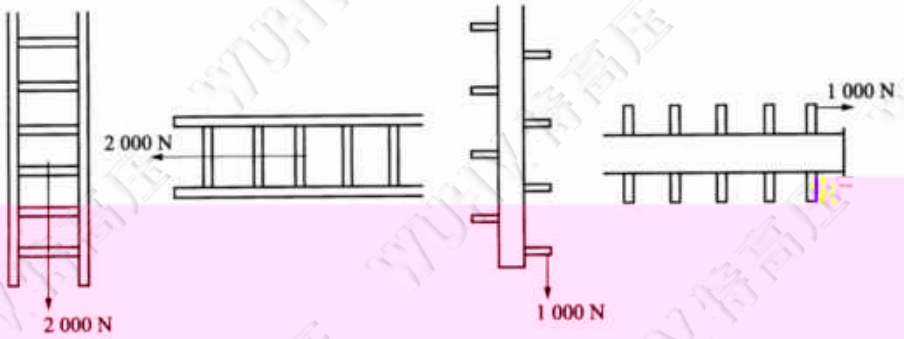

b） 横担强度试验布置

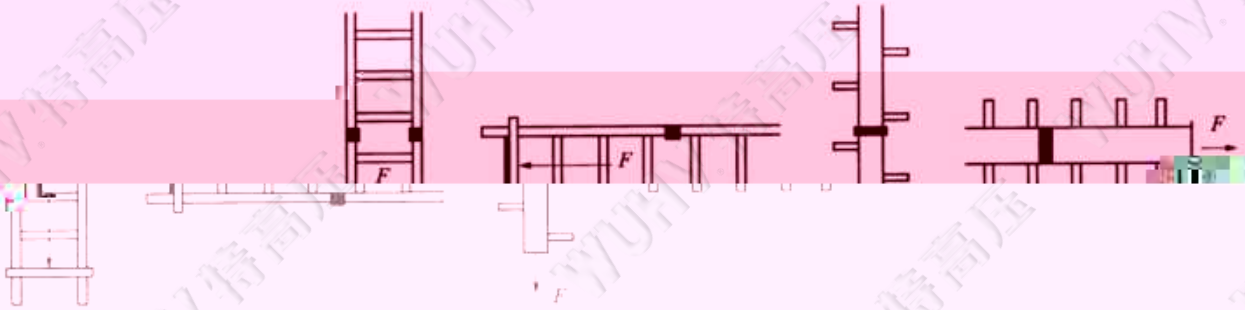

c） 连接装置强度试验布置

WUHV特高压